ALVR2 Volant à deux branches

Jante polie.
Moyeu alésé H7.

sans poignée	D	H	C	A	S	F	n	Poids gr.	avec poignée	MCG	AIGE	AIC
	80	30	14	26	8	16	M6	180		17x40	16	16
	100	32	15	30	10	17	M6	280		17x40	16	16
	125	34	16	35	12	18	M8	350		23x55	20	20
	140	36	17	35	14	19	M8	450		25x65	20	20
	160	37	18	40	16	20	M10	780		25x65	25	25
	180	41	19	42	16	22	M10	950		25x65	25	25
	200	45	21	45	18	24	M10	1200		28x85	25	25
	250	50	24	50	22	28	M12	1700		28x85	32	32
	320	61	30	51	22	33	M12	3500		28x85	32	32

POIDS ET MESURES NON CONTRACTUELLES

ALVR3 Volant à trois branches

Jante non polie
Moyeu alésé H7.

sans poignée	D	H	C	A	S	F	Poids gr.
	100	27	12	26	10	17	130
	125	29	12	40	12	18	210
	140	29	15	40	14	19	310
	160	30	15	40	14	20	350
	180	30	15	40	16	22	410
	200	40	18	45	18	22	670
	250	47	21	55	20	26	1000
	315	65	21	60	22	30	1800

POIDS ET MESURES NON CONTRACTUELLES

ALVPR Volant plein

Jante polie.
Moyeu alésé H7.

sans poignée	D	H	C	A	S	F	n	Poids gr.	avec poignée	MCG	AIGE	AIC
	100	32	15	31	10	17	M6	240		17x40	16	16
	125	36	17	31	12	18	M8	385		23x55	20	20
	140	37	18	31	14	19	M8	480		25x65	20	20
	160	40	19	32	14	20	M10	700		25x65	25	25
	180	43	21	35	16	22	M10	940		25x65	25	25
	200	45	22	38	18	24	M10	1250		28x85	25	25
	250	52	28	45	20	28	M12	1860		28x85	32	32
	315	62	29	76	22	33	M12	3650		28x85	32	32

POIDS ET MESURES NON CONTRACTUELLES

Données techniques

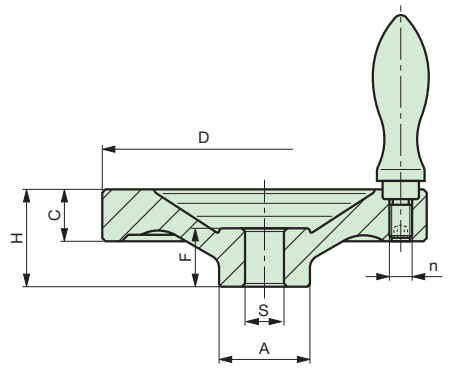

Version : - K = sans poignée
- X = avec poignée tournante en duroplast MCG
- Y = avec poignée tournante en aluminium AIGE
- Z = avec poignée fixe en aluminium AIC

Matière : Aluminium

NOTE : Sur demande usinage du moyeu à vos mesures.

Exemple de commande :

modèle	+	diamètre = D	+	Version
ALVR2		100		K

Données techniques

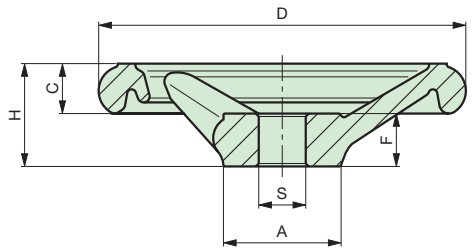

Version : - K = sans poignée

Matière : Aluminium

NOTE : Sur demande usinage du moyeu à vos mesures.
Volants diamètres 250 & 315 = 5 branches.

Exemple de commande :

modèle	+	diamètre = D	+	Version
ALVR3		160		K

Données techniques

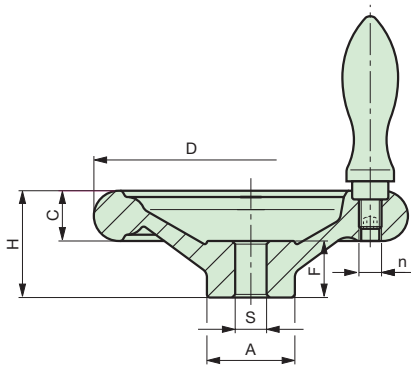

Version : - K = sans poignée
- X = avec poignée tournante en duroplast MCG
- Y = avec poignée tournante en aluminium AIGE
- Z = avec poignée fixe en aluminium AIC

Matière : Aluminium

NOTE : Sur demande usinage du moyeu à vos mesures.

Exemple de commande :

modèle	+	diamètre = D	+	Version
ALVPR		200		Z